# EBR-SWB

RoHS IP65 PA +80° -20°

## Rukojeť s bistabilním elektrickým spínačem

**Technopolymer**

### MATERIÁL
Technopolymer na bázi polyamidu (PA) vyztužený skelnými vlákny, barva šedo-černá, matný povrch.

### MIKROSPÍNAČ S TLAČÍTKEM
Zařízení tvoří bistabilní, normálně otevřený (NO) kontakt.
Přepnutí se provádí stisknutím červeného tlačítka a spínač zůstává otevřený do příštího stisknutí tlačítka.
Odpor kontaktu: max. 0,050 Ω
Izolační odpor: min. 1 GΩ při 500 V DC

### LED DIODA
Červenou LED a zelenou LED lze konfigurovat pomocí externí logiky pro indikaci stavu spínače.
Rozsah napětí: 24 V DC ± 15 %

### KRYTKY ŠROUBŮ
Technopolymer, barva šedo-černá, matný povrch. Dodávají se namontované, demontáž pomocí šroubováku.

### STUPEŇ KRYTÍ IP
Stupeň krytí IP 65 dle tabulky EN 60529 (viz. strana -).

### STANDARDNÍ PROVEDENÍ
Průchozí otvory pro šrouby s válcovou hlavou a vnitřním šestihranem.
- **EBR-SWB-B-C**: konektor 8 pinů, pozinkovaná ocel, zadní výstup.
- **EBR-SWB-L-C**: konektor 8 pinů, pozinkovaná ocel, levý boční výstup.
- **EBR-SWB-R-C**: konektor 8 pinů, pozinkovaná ocel, pravý boční výstup.

Kabel 8 pinů UL: AWG22 RAL9005 PVC UL AWM Style 1569/2517.
- **EBR-SWB-B-F2.5**: kabel 8 pinů, délka 2,5 metru, zadní výstup
- **EBR-SWB-B-F5**: kabel 8 pinů, délka 5 metrů, zadní výstup
- **EBR-SWB-L-F2.5**: kabel 8 pinů, délka 2,5 m, levý boční výstup.
- **EBR-SWB-L-F5**: kabel 8 pinů, délka 5 metrů, levý boční výstup.
- **EBR-SWB-R-F2.5**: kabel 8 pinů, délka 2,5 metru, pravý boční výstup.
- **EBR-SWB-R-F5**: kabel 8 pinů, délka 5 metrů, pravý boční výstup.

### VLASTNOSTI A POUŽITÍ
Rukojeť se používá tam, kde je třeba přepínat funkci na delší dobu.
Prostřednictvím externí logiky lze LED nakonfigurovat tak, aby indikovaly konkrétní stav tlačítka. Příklad: je-li tlačítko v neutrální poloze, svítí zelená LED, při stisknutém tlačítku nesvítí červená LED.
Mechanická životnost tlačítka je 200 000 cyklů.
V případě použití kabelu s úhlovým konektorem je směr výstupu kabelu ukázán na obrázku 1.
Rukojeť EBR-SWB může být sestavena se standardní rukojetí EBR.

### PŘÍSLUŠENSTVÍ NA VYŽÁDÁNÍ
FC-M12x1 (viz. strana -): prodlužovací kabel s 8-pinovým konektorem M12.

### JINÁ STANDARDNÍ PROVEDENÍ
- EBR. (viz. strana .): jednoduchá přídavná rukojeť bez spínače.
- EBR-SWM (viz. strana -): rukojeť s monostabilním elektrickým spínačem

| Elektrické vlastnosti | | | |
|---|---|---|---|
| Zatížení | Napětí | Proud | Max. počet cyklů |
| Odolnost | 12 Vdc | 4 A | 200000 |
| Odolnost | 48 Vdc | 1 A | 200000 |
| Odolnost | 48 Vdc | 2 A | 100000 |
| Odolnost | 48 Vdc | 3 A | 75000 |
| Úroveň logiky | 5 Vdc | 10 mA | 200000 |
| DWV | 1000 Vrms | - | - |

ERGOSTYLE® ELESA Original design

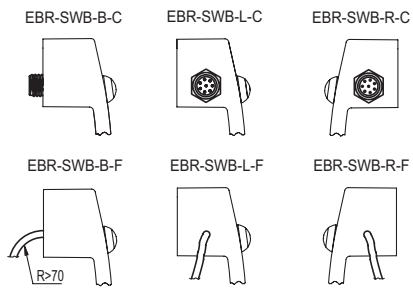


Obr.1

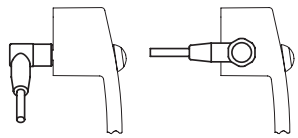

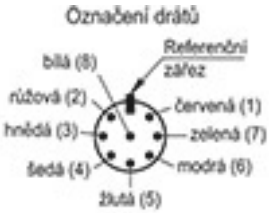


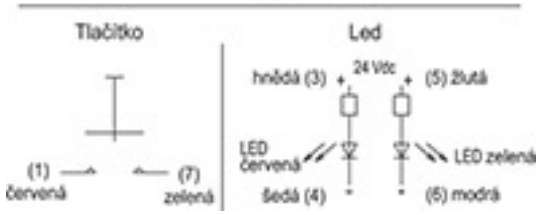




Vzory ELESA a GANTER jsou chráněny registrovanou ochrannou známkou.
Při reprodukci výkresů vždy uvádějte zdroj.

# EBR-SWB

## Rukojeť s bistabilním elektrickým spínačem

### TECHNICKÁ DATA

Pevnost v tahu a nárazová odolnost: hodnoty F1, F2, L1 a L2 uvedené v tabulce byly získány při lomových zkouškách prováděných na odpovídajícím dynamometrickém zařízení za zkušebních podmínek uvedených na obrázku a při okolní teplotě podle technických dat.

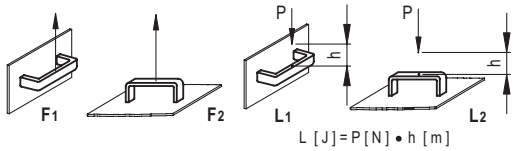


EBR-SWB-C

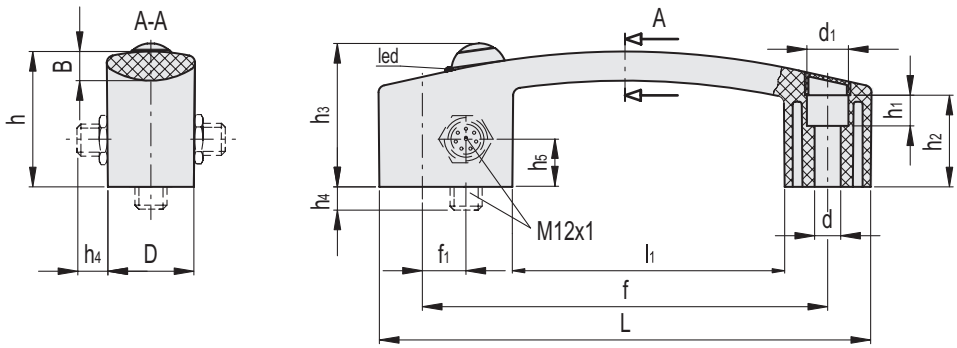


**EBR-SWB-C**

| Kód | Označení | L | f | d | d1 | f1 | D | h | h1 | h2 | h3 | h4 | h5 | B | l1 | F1 [N] | F2 [N] | L1 [J] | L2 [J] | ⚖ |
|---|---|---|---|---|---|---|---|---|---|---|---|---|---|---|---|---|---|---|---|---|
| 260571-C1 | EBR.150-SWB-B-C | 160 | 132±0.5 | 8.5 | 13.5 | 16 | 28 | 44 | 10 | 30 | 47 | 11 | - | 8.5 | 89 | 2800 | 2900 | 35 | 8 | 96 |
| 260581-C1 | EBR.150-SWB-L-C | 160 | 132±0.5 | 8.5 | 13.5 | 16 | 28 | 44 | 10 | 30 | 47 | 16 | 13 | 8.5 | 89 | 2800 | 2900 | 35 | 8 | 96 |
| 260591-C1 | EBR.150-SWB-R-C | 160 | 132±0.5 | 8.5 | 13.5 | 16 | 28 | 44 | 10 | 30 | 47 | 16 | 13 | 8.5 | 89 | 2800 | 2900 | 35 | 8 | 96 |

EBR-SWB-F

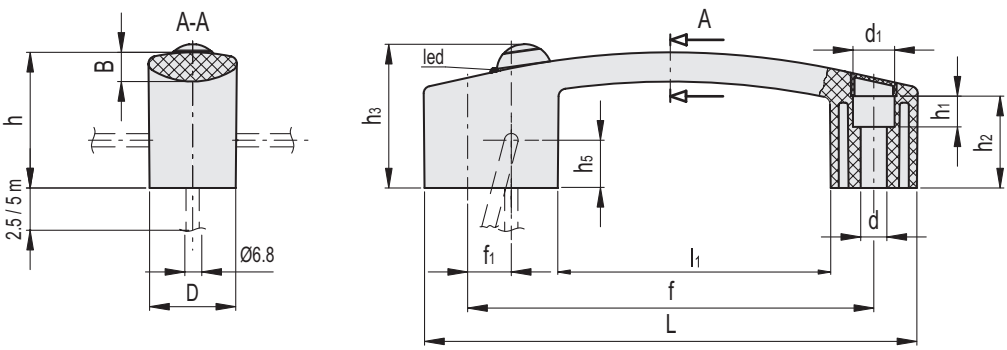


**EBR-SWB-F**

| Kód | Označení | L | f | d | d1 | f1 | D | h | h1 | h2 | h3 | h5 | B | l1 | F1 [N] | F2 [N] | L1 [J] | L2 [J] | ⚖ |
|---|---|---|---|---|---|---|---|---|---|---|---|---|---|---|---|---|---|---|---|
| 260576-C1 | EBR.150-SWB-B-F2,5 | 160 | 132±0.5 | 8.5 | 13.5 | 16 | 28 | 44 | 10 | 30 | 47 | - | 8.5 | 89 | 2800 | 2900 | 35 | 8 | 220 |
| 260572-C1 | EBR.150-SWB-B-F5 | 160 | 132±0.5 | 8.5 | 13.5 | 16 | 28 | 44 | 10 | 30 | 47 | - | 8.5 | 89 | 2800 | 2900 | 35 | 8 | 344 |
| 260586-C1 | EBR.150-SWB-L-F2,5 | 160 | 132±0.5 | 8.5 | 13.5 | 16 | 28 | 44 | 10 | 30 | 47 | 13 | 8.5 | 89 | 2800 | 2900 | 35 | 8 | 220 |
| 260582-C1 | EBR.150-SWB-L-F5 | 160 | 132±0.5 | 8.5 | 13.5 | 16 | 28 | 44 | 10 | 30 | 47 | 13 | 8.5 | 89 | 2800 | 2900 | 35 | 8 | 344 |
| 260596-C1 | EBR.150-SWB-R-F2,5 | 160 | 132±0.5 | 8.5 | 13.5 | 16 | 28 | 44 | 10 | 30 | 47 | 13 | 8.5 | 89 | 2800 | 2900 | 35 | 8 | 220 |
| 260592-C1 | EBR.150-SWB-R-F5 | 160 | 132±0.5 | 8.5 | 13.5 | 16 | 28 | 44 | 10 | 30 | 47 | 13 | 8.5 | 89 | 2800 | 2900 | 35 | 8 | 344 |



Vzory ELESA a GANTER jsou chráněny registrovanou ochrannou známkou.
Při reprodukci výkresů vždy uvádějte zdroj.