Západky s tlačítkem

rozsah zavírání A1 / A2 je nastavitelný

SPECIFIKACE

Základna
Zinková slitina

- povlak odolný proti korozi (ZNDG Pass. nano®-coating)
- barva antracitová

Nastavitelná objímka
Ocel
práškově lakovaná, barva černá
matný povrch s texturou

Ovládací rukojeť / Zarážka
Plast (Polyamid PA)
barva černá, matný povrch

Tlačítko
Plast (Polyamid PA)
barva světle šedá

Matice šestihranná
Pozinkovaná ocel, modrý pozink

INFORMACE

Západky s tlačítkem GN 315 jsou charakteristické radiální odpruženou zarážkou, díky které dochází k procesu zavírání.
Po zavření dveří dojde k jejich automatickému zajištění. Zkosená zarážka je nejprve zatlačená dovnitř těla západky přes náležitě nastavený doraz, poté se do zajištěné polohy vysune pomocí tlačné pružiny.
Dveře se odjistí stisknutím tlačítka.
Pro otevírání dveří jsou tyto západky opatřené ovládací rukojetí.

TECHNICKÉ INFORMACE

- Vlastnosti plastu (viz. strana A2)

KONSTRUKCE A MONTÁŽNÍ POKYNY

Tyto západky s tlačítkem moho dveře zavřít, ale nedojde k jejich přitažení k rámu.
Z tohoto důvodu je nutné, aby zavírací vzdálenost A (dveře + hloubka rámu) byla přesně nastavená.
Zavírací vzdálenost u západek s tlačítkem GN 315 je plynule regulovatelná pomocí nastavitelné objímky s přesným závitem. Díky tomu je instalace mnohem snadnější.
Pro montáž západky musí být dveře opatřené otvorem podle uvedeného nákresu.
Při montáži se západky prostrčí zepředu skrz zhotovený otvor a zezadu se zajistí šestihrannou maticí.
Montážní otvor na dveřích je v sériové výrobě obvykle zhotovený vysekávacím strojem nebo vypálený laserem.
U malých sérií a pro plechy do tloušťky 2 mm je možné použít děrovače plechu GN 123 (viz. strana 1493) jako volitelný nástroj.
Montážní otvor je také možné udělat vrtáním nebo frézováním, jak je zobrazeno na výkresech.

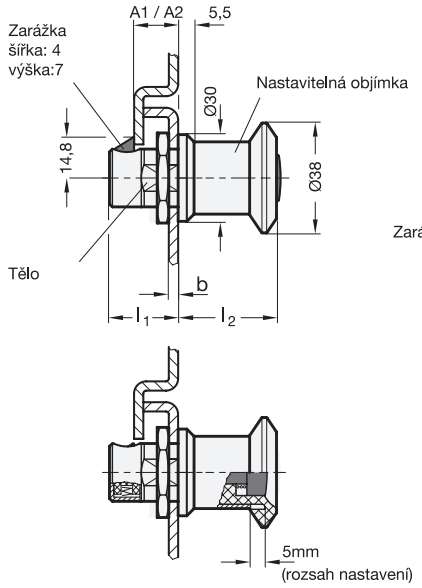

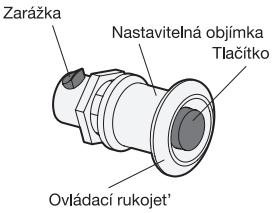

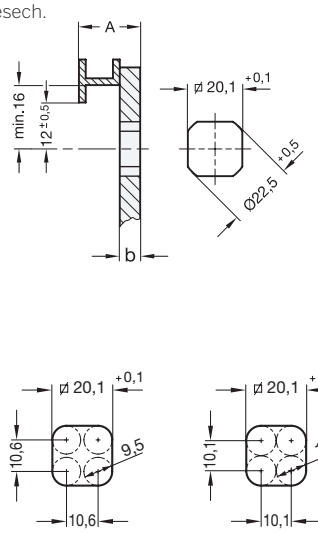

GN 315

Označení	Zavírací vzdálenost min.	Zavírací vzdálenost max.	b max.	l1	l2	⚖
GN 315-A1	18	23	10.5 | 15.5	26.5 | 31.5	34 | 29	100
GN 315-A2	23	28	15.5 | 20.5	31.5 | 36.5	34 | 29	141

Vzory ELESA a GANTER jsou chráněny registrovanou ochrannou známkou.
Při reprodukci výkresů uvádějte zdroj.