Pneumatické rychloupínače

s horizontální montážní základnou

SPECIFIKACE

Typy

- Typ **AP**: vidlicové upínací rameno, se dvěma montážními podložkami
- Typ **CP**: vidlicové upínací rameno, se dvěma montážními podložkami a upínací šroub GN 708.1
- Typ **EP**: masivní upínací rameno

Označení

- Provedení **M**: magnetický píst

Díly z plechu
Cementovaná ocel C10
Pozinkované, modrý pozink

Ložiskové čepy kalené

Ložiskové nýty
cementované

Ložiskové čepy pneumatického válce
cementované

Dvojčinný pneumatický válec
max. tlak 6 barů

Všechny pohyblivé díly
mazány speciálním mazivem

Upínací šroub GN 708.1 (viz. strana), typ A

- Ocel, pozinkovaná, modrý pozink
- Přítlačná opěrka z pryže 85 Shore A

INFORMACE

Pneumatické rychloupínače GN 860 mají stejný princip upínání a po stránce konstrukční a rozměrové se shodují se svislými rychloupínači které se ovládají ručně GN 810 (viz. strana 1562).
Aby byla zajištěná delší životnost mechanických částí a pneumatického válce, neměl by provozní tlak překročit 6 barů a přiháněný stlačený vzduch by měl být přečišťován.
Rychloupínače mechanické GN 860 (viz. strana 1614) mají v pístu zabudovaný permanentní magnet. Pomocí polohových snímačů GN 3380 (viz. stran), it is possible to detect the end position, je možné detekovat koncovou polohu, například v rámci jakostních kontrol strojů.

TECHNICKÉ INFORMACE

- Obecné informace k rychloupínačům (viz. strana 1560)
- Seznam pneumatických rychloupínačů (viz. strana)

PŘÍSLUŠENSTVÍ

- Upínací šrouby (viz. strana)
- Držáky pro upínací šrouby GN 801 (pro typ AP) (viz. strana 1629)
- Držáky pro upínací šrouby GN 809 (pro typ EP) (viz. strana 1630)
- Snímač GN 3380 (viz. strana)

Typ **AP**

Typ **CP**

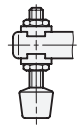

Typ **EP**

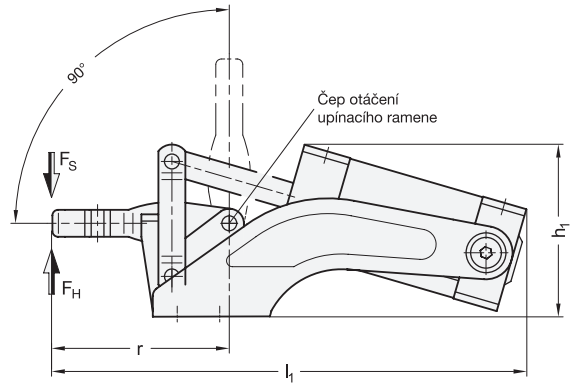

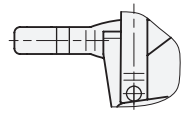

Princip ovládání

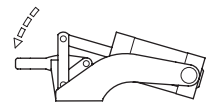

Vzory ELESA a GANTER jsou chráněny registrovanou ochrannou známkou.
Při reprodukci výkresů vždy uvádějte zdroj.

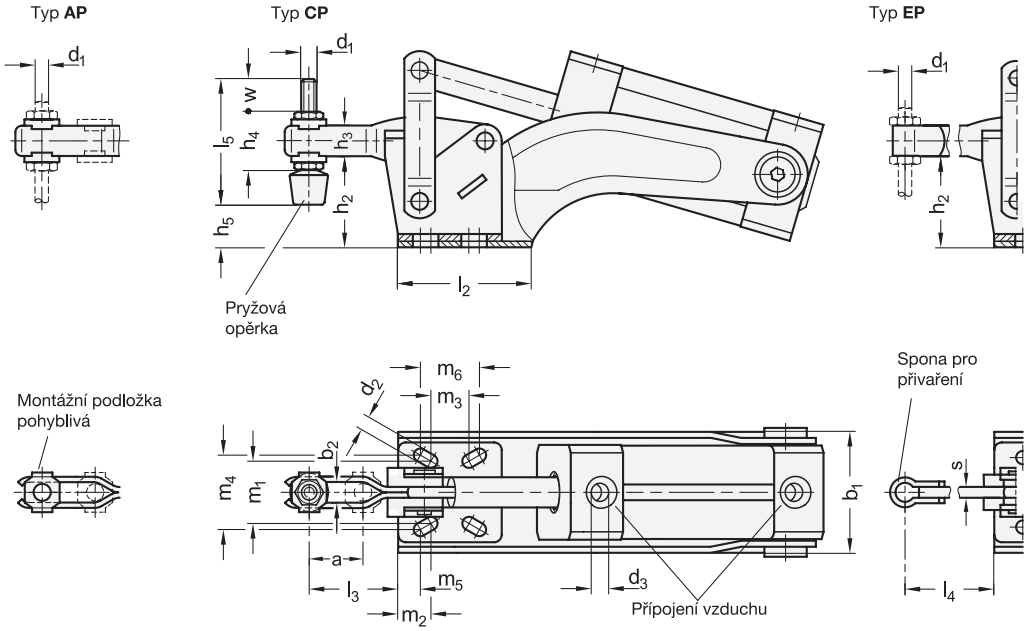

GN 860

Označení	Velikost	FH [N]	FS [N]	a ≈	b1	b2	d1	d2	d3	Vnitřní Ø trubice	h1	h2	h3	h4	h5	l1 ≈	l2 ≈	l3 ≈	l4 ≈ max.	l5	m1	m2	m3	m4	m5	m6	r ≈	s	w	⚖
GN 860-75-AP-M	75	700	380	20	40	5.2	M 5	4.5	M 5	4	54	22	11	-	-	162.5	40	32	-	-	24	7	14.5	24	6.5	16.5	62.5	-	-	400
GN 860-130-AP-M	130	1600	800	28	47.5	6.2	M 6	5.6	G 1/8	4	66	30	16	-	-	195	45	42	-	-	27	11.2	12.5	29	8	19	79	-	-	650
GN 860-230-AP-M	230	2200	1200	40	52	8.2	M 8	6.7	G 1/8	4	78	36	18	-	-	259	55	57.5	-	-	32	12	18.5	32	11.5	20.5	104	-	-	1150
GN 860-330-AP-M	330	2500	1750	45	74	10.5	M 10	8.6	G 1/4	6	96	46	22	-	-	308	64	67	-	-	46	10.5	29	45	9	32	121	-	-	1850
GN 860-430-AP-M	430	4000	3200	48	73	12.5	M 12	8.5	G 1/4	8	115	55	26	-	-	364	78	73	-	-	45	14	32	45	14	32	140	-	-	3300
GN 860-75-CP-M	75	700	380	20	40	5.2	M 5	4.5	M 5	4	54	22	11	19	7.3	162.5	40	32	-	45	24	7	14.5	24	6.5	16.5	62.5	-	15	410
GN 860-130-CP-M	130	1600	800	28	47.5	6.2	M 6	5.6	G 1/8	4	66	30	16	25.5	13.5	195	45	42	-	55	27	11.2	12.5	29	8	19	79	-	17.5	666
GN 860-230-CP-M	230	2200	1200	40	52	8.2	M 8	6.7	G 1/8	4	78	36	18	30	12.5	259	55	57.5	-	68	32	12	18.5	32	11.5	20.5	104	-	20	1179
GN 860-330-CP-M	330	2500	1750	45	74	10.5	M 10	8.6	G 1/4	6	96	46	22	37	18	308	64	67	-	77	46	10.5	29	45	9	32	121	-	19	1905
GN 860-430-CP-M	430	4000	3200	48	73	12.5	M 12	8.5	G 1/4	8	115	55	26	43	22.5	364	78	73	-	100	45	14	32	45	14	32	140	-	33	3411
GN 860-75-EP-M	75	700	380	-	40	-	M 5	4.5	M 5	4	54	22	11	-	-	163	40	-	42	-	24	7	14.5	24	6.5	16.5	63	4	-	400
GN 860-130-EP-M	130	1600	800	-	47.5	-	M 6	5.6	G 1/8	4	66	30	16	-	-	196	45	-	54	-	27	11.2	12.5	29	8	19	80	5	-	650
GN 860-230-EP-M	230	2200	1200	-	52	-	M 8	6.7	G 1/8	4	78	36	18	-	-	260	55	-	75	-	32	12	18.5	32	11.5	20.5	105	6	-	1130
GN 860-330-EP-M	330	2500	1750	-	74	-	M 10	8.6	G 1/4	6	96	46	22	-	-	310	64	-	85	-	46	10.5	29	45	9	32	123	7	-	1900
GN 860-430-EP-M	430	4000	3200	-	73	-	M 12	8.5	G 1/4	8	115	55	26	-	-	365	78	-	98	-	45	14	32	45	14	32	141	10	-	3300

Vzory ELESA a GANTER jsou chráněny registrovanou ochrannou známkou.
Při reprodukci výkresů vždy uvádějte zdroj.