Sklopné rukojeti bezpečnostní

sklopný mechanismus z nerezové oceli, automatické slopení do sklopené polohy

SPECIFIKACE

Rukojeť
Plast **KT**
Technopolymer (Polyamid PA)

- odolává teplotám až 90 °C
- barva černá, matný povrch
- otočné

Sklopný mechanismus
Nerezová ocel

- Čep AISI 303
- Montážní základna, LHC ze slinuté oceli AISI 316

INFORMACE

Sklopné rukojeti GN 798.8 jsou vhodné tam, kde musí být rukojeť během automatické fáze provozu sklopená. Aby se rukojeť dostala do pracovní polohy, je nutné ji nejprve vyklopit nahoru o 90° a pak zatlačit ve směru osy nadoraz proti tlaku pružiny. Udržováním dopředného tlaku na rukojeť se pak ručním kolem snadno otáčí. Po uvolnění rukojeti ji pružina vrátí automaticky zpět do sklopené polohy.

TECHNICKÉ INFORMACE

- Vlastnosti nerezové oceli (viz. strana A26)
- Vlastnosti plastu (viz. strana A2)

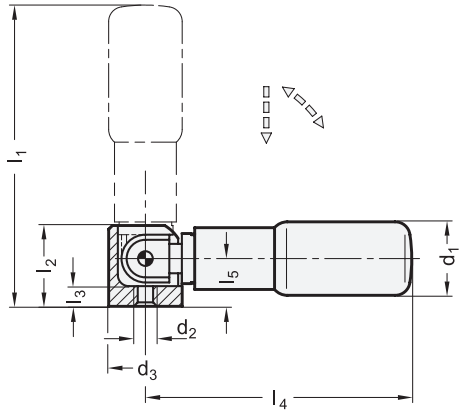

GN 798.8 **STAINLESS STEEL**

Označení	d1	d2	d3	l1 ≈	l2	l3	l4	l5	⚖
GN 798.8-KT-22	22	M 6	20	82	22	5.5	73	13	84
GN 798.8-KT-24	24	M 6	20	97	22	5.5	88	13	97
GN 798.8-KT-25	25	M 6	20	107	22	5.5	98	13	111

Vzory ELESA a GANTER jsou chráněny registrovanou ochrannou známkou.
Při reprodukci výkresů vždy uvádějte zdroj.