Upínací podložky pro zajištění hřídele

pro ukazatele polohy, ze zinkové slitiny

MATERIÁL

Upínací podložka ze zinkové slitiny, práškově lakováno, barva černá, matný povrch.
Nastavitelná rukojeť typu GN 302.1 s černým pákovým tělesem z tlakově lité zinkové slitiny a s upínacím prvkem z nerezové oceli AISI 303.

VLASTNOSTI A POUŽITÍ

Upínací podložky BSA-N52 umožňují snadné a rychlé zajišťování hřídelů po nastavení jejich polohy. Jsou vybaveny otvorem Ø 6,1 mm pro uložení referenčního kolíku ukazatele. Lze je sestavovat s rukojetí buď na pravé, nebo na levé straně a umožňují montáž do stroje prostřednictvím dvou šroubů M4 s válcovou hlavou (nejsou obsaženy v rozsahu dodávky).

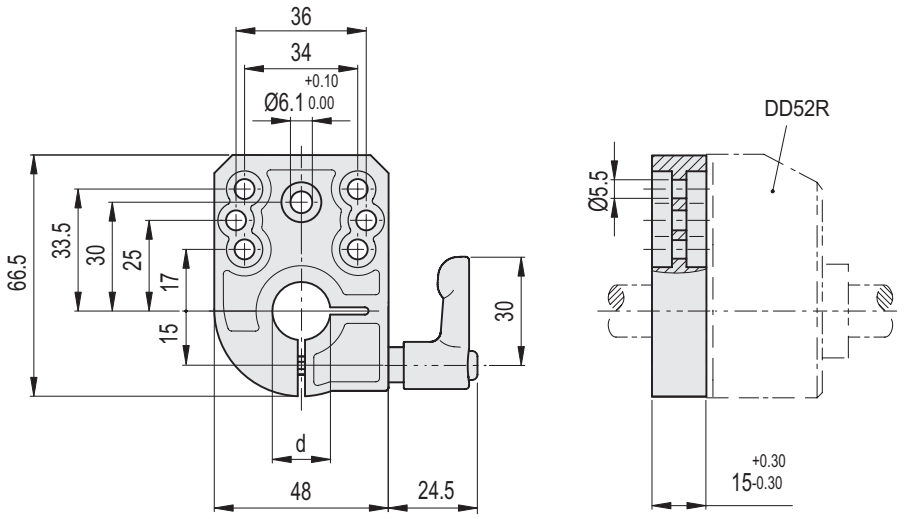

Kód	Označení	dH7	⚖
CE.87921	BSA-N52-12	12	193
CE.87923	BSA-N52-14	14	189
CE.87924	BSA-N52-15	15	187
CE.87925	BSA-N52-16	16	185
CE.87929	BSA-N52-20	20	175

elesa+Ganter
Vzory ELESA a GANTER jsou chráněny registrovanou ochrannou známkou.
Při reprodukci výkresů vždy uvádějte zdroj.