Kliky z nerezové oceli

SPECIFIKACE

Typy

- Typ **A**: ukončení náboje bez drážky
- Typ **N**: ukončení náboje s drážkou

Nerezová ocel AISI 304

- pískovaný povrch
- díly kliky svařené

Krytka
Plast, barva černá

Otočná rukojeť

- Plast, Duroplast
- barva černá, lesklý povrch
- Teplotní odolnost až do 110 °C

INFORMACE

Kliky z nerezové oceli GN 369.5 nabízejí kompaktní provedení a umožňují lehké polohovací a hnací úkony. Díky použitému materiálu jsou vhodné také do agresivnějšího prostředí.
Drážka typu N snadno přenáší rotační pohyb na hřídel pomocí příčného čepu vsazeného do hřídele. Kliku lze nasadit tak, aby byla odnímatelná, nebo ji trvale axiálně zajistit pomocí šroubu s válcovou hlavou a vnitřním šestihranem DIN 912. Typ A lze objednat s příčnými otvory na GN 110 (viz. strana A17).
Díky jednoduchému výrobnímu procesu je relativně jednoduché a nenákladné tyto kliky na zakázku upravit.

TECHNICKÉ INFORMACE

- Příčné vrtání GN 110 (viz. strana A17)
- Základní tolerance ISO (viz. strana A21)
- Vlastnosti nerezové oceli (viz. strana A26)

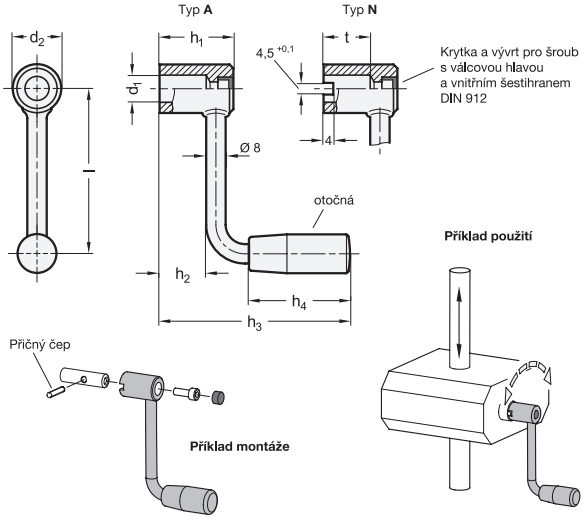

GN 369.5-A

STAINLESS STEEL

Označení	l ≈	d1 H9	d2	h1	h2 ≈	h3 ≈	h4 ≈	t +0.5	Ø Rukojeť	Pro šrouby DIN 912	⚖
GN 369.5-63-B10-A	63	B 10	18	28	18	74	40	18	18	M 5	90
GN 369.5-80-B10-A	80	B 10	18	28	18	74	40	18	18	M 5	97
GN 369.5-100-B12-A	100	B 12	20	30	20	88	50	20	21	M 6	119
GN 369.5-125-B12-A	125	B 12	20	30	20	88	50	20	21	M 6	140

GN 369.5-N

STAINLESS STEEL

Označení	l ≈	d1 H9	d2	h1	h2 ≈	h3 ≈	h4 ≈	t +0.5	Ø Rukojeť	Pro šrouby DIN 912	⚖
GN 369.5-63-B10-N	63	B 10	18	28	18	74	40	18	18	M 5	89
GN 369.5-80-B10-N	80	B 10	18	28	18	74	40	18	18	M 5	95
GN 369.5-100-B12-N	100	B 12	20	30	20	88	50	20	21	M 6	118
GN 369.5-125-B12-N	125	B 12	20	30	20	88	50	20	21	M 6	136

Vzory ELESA a GANTER jsou chráněny registrovanou ochrannou známkou.
Při reprodukci výkresů vždy uvádějte zdroj.