Matice pro T-drážky

příslušenství pro hliníkové profilové systémy, s vodící hranou

SPECIFIKACE

Ocel
pozinkovaná, modrý pozink

Kulička
Nerezová ocel

Pojistný kroužek (pružina)
Nerezová ocel

INFORMACE

Matice pro T-drážky GN 506 lze nastavit do požadované polohy, to znamená že je lze vložit do jakéhokoliv místa drážky.
Vodicí hrana srovná matici do rovnoběžné a vystředěné polohy vzhledem k drážce. Tato konfigurace usnadňuje posouvání a zabraňuje sestavě v pootočení během utahování.
Odpružený prvek (kulička / pružina) zabraňuje nechtěnému pohybu matice v drážce, což je důležité zejména pro T-drážku ve svislé poloze.

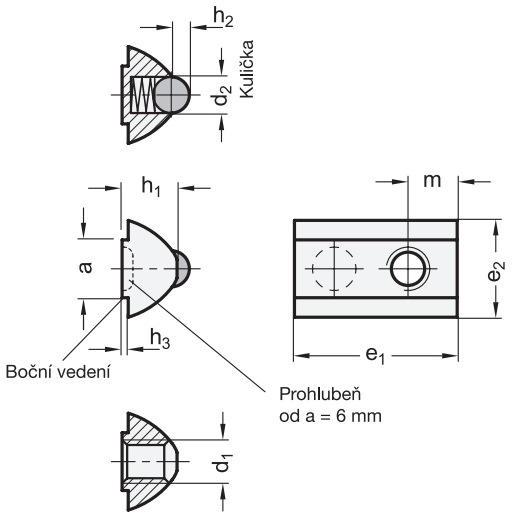

T-matice se natočí

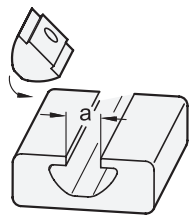

GN 506

Označení	a	d1	d2	e1	e2	h1	h2	h3	m	Pro drážku šířky a	⚖
GN 506-5-M3	5	M 3	3	12	7.7	4.5	0.7	0.6	4	5	2
GN 506-5-M4	5	M 4	3	12	7.7	4.5	0.7	0.6	4	5	2
GN 506-5-M5	5	M 5	3	12	7.7	4.5	0.7	0.6	4	5	2
GN 506-6-M3	6	M 3	3.5	17	10.5	6.8	0.5	0.8	5	6	6
GN 506-6-M4	6	M 4	3.5	17	10.5	6.8	0.5	0.8	5	6	5
GN 506-6-M5	6	M 5	3.5	17	10.5	6.8	0.5	0.8	5	6	5
GN 506-6-M6	6	M 6	3.5	17	10.5	6.8	0.5	0.8	5	6	5
GN 506-8-M4	8	M 4	5	22	13.4	7.6	1.7	0.85	6.8	8	11
GN 506-8-M5	8	M 5	5	22	13.4	7.6	1.7	0.85	6.8	8	10
GN 506-8-M6	8	M 6	5	22	13.4	7.6	1.7	0.85	6.8	8	10
GN 506-8-M8	8	M 8	5	22	13.4	7.6	1.7	0.85	6.8	8	9

Vzory ELESA a GANTER jsou chráněny registrovanou ochrannou známkou.
Při reprodukci výkresů uvádějte zdroj.