Stranové přítlačné kolíky

pro nalisování

SPECIFIKACE

Typy

- Typ **SA**: přítlačný kolík z oceli, bez těsnění
- Typ **KA**: přítlačný kolík z plastu, bez těsnění
- Typ **SB**: přítlačný kolík z oceli, s těsněním
- Typ **KB**: přítlačný kolík z plastu, s těsněním

Pouzdro z hliníku
bez povrchové úpravy

Typ SA / SB
přítlačný kolík z oceli, kalený
pozinkovaná, modrý pozink

Typ KA / KB
přítlačný kolík z plastu (Polyacetal POM)

Označení přítlačné pružiny
nízká přítlačná síla: barva šedá
střední přítlačná síla: barva černá
vysoká přítlačná síla: barva stříbrná

Pryžové těsnění
NBR (Perbunan)

INFORMACE

Stranové přítlačné kolíky GN 715 jsou všestranné a praktické prvky pro přidržování, polohování a upínání obrobků.
Nahrazují nákladná technická řešení, jsou prostorově úsporné a jednoduché na instalaci. Rýhované pouzdro se montuje do otvoru s tolerancí H8.
Pro snadnou montáž je k dispozici vhodný montážní nástroj GN 715.1 (viz tabulka).

TECHNICKÉ INFORMACE

- Základní tolerance ISO (viz. strana A21)
- Vlastnosti plastu (viz. strana A2)
- Vlastnosti elastomeru (viz. strana A32)

TECHNICKÉ A MONTÁŽNÍ POKYNY

w = vychýlení kolíku
F = boční přítlačná síla [N]
počáteční síla = F_0
koncová síla = 1,1 x F_0
a_2 - a_1 = rozsah kontaktního bodu pro upnutí obrobku
x = vzdálenost osy kolíku a kontaktního bodu při vychýlení w_2
x_1 pro nejvyšší kontaktní bod (a_1)
x_2 pro nejnižší kontaktní bod (a_2)
l_0 = vzdálenost povrchu opěrného čepu a osy stranového přítlačného kolíku
$l_0 = l_m + x$
l_m = průměrná délka upínaného obrobku $l_{max.} + l_{min.}/2$
Pro kontaktní body (výška upínaného obrobku) ležící mezi a_1 a a_2 musí použitá hodnota x ležet mezi x_1 a x_2 (hodnota se získá pomocí metody interpolace).

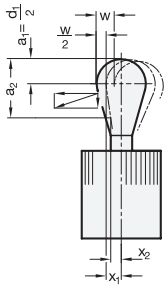

Dodržování výše uvedených hodnot umožní dostatečný pohyb stranového přítlačného kolíku k pokrytí tolerance obrobku.

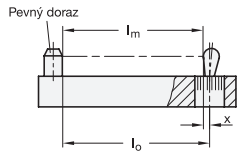

Pro montáž stranových přítlačných kolíků se doporučuje použít montážní nástroj GN 715.1 nebo montážní nástroj GN 713.1.

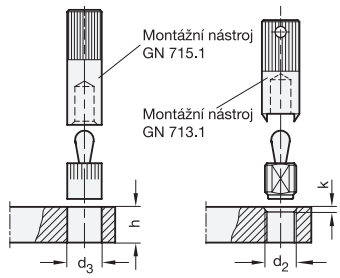

Excentrická pouzdra GN 715.2 (viz. strana 867) jsou příslušenství pro GN 714 (viz. strana 862) / GN 715. Umožňují přesné optimální nastavení stranových přítlačných kolíků. To dovoluje nastavení pro l_0 např. za účelem přizpůsobení většího rozsahu tolerance obrobku.

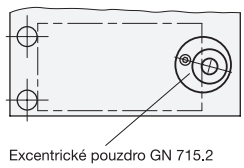

Vzory ELESA a GANTER jsou chráněny registrovanou ochrannou známkou.
Při reprodukci výkresů uvádějte zdroj.

GN 715

Stranové přítlačné kolíky

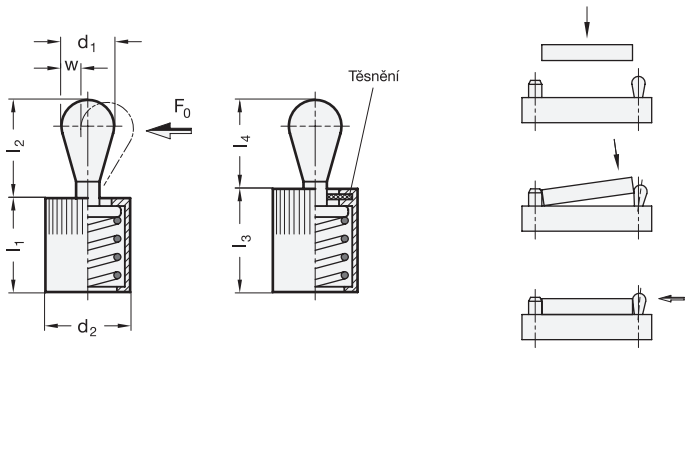

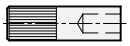

GN 715

Označení	d1	Boční tlak F0 N	a1	a2	d2	d3 H8	h min.	l1 -1	l2	l3 -1	l4	w	x1	x2	Kód č.pro montážní nástroj	⚖
GN 715-3-10-KA	3	10	1.5	3.5	6	6	7	7	4	7	4	0.9	1	0.75	GN 715.1-3	1
GN 715-5-20-KA	5	20	2.5	5.7	10	10	12	11	6.7	11.5	6	1.6	1.7	1.3	GN 715.1-5.6	1
GN 715-6-40-KA	6	40	3	7.7	10	10	12	11	10.7	11.5	10	1.8	1.9	1.4	GN 715.1-5.6	1
GN 715-8-50-KA	8	50	4	8.9	12	12	14	13	13.9	14	13	2.6	2.7	2.1	GN 715.1-8	3
GN 715-10-100-KA	10	100	5	10.7	16	16	18	17	16.7	18	16	3.2	3.4	2.7	GN 715.1-10	6
GN 715-3-10-KB	3	10	1.5	3.5	6	6	7	7	4	7	4	0.9	1	0.75	GN 715.1-3	1
GN 715-5-20-KB	5	20	2.5	5.7	10	10	12	11	6.7	11.5	6	1.6	1.7	1.3	GN 715.1-5.6	1
GN 715-6-40-KB	6	40	3	7.7	10	10	12	11	10.7	11.5	10	1.8	1.9	1.4	GN 715.1-5.6	2
GN 715-8-50-KB	8	50	4	8.9	12	12	14	13	13.9	14	13	2.6	2.7	2.1	GN 715.1-8	3
GN 715-10-100-KB	10	100	5	10.7	16	16	18	17	16.7	18	16	3.2	3.4	2.7	GN 715.1-10	7
GN 715-3-10-SA	3	10	1.5	3.5	6	6	7	7	4	7	4	0.9	1	0.75	GN 715.1-3	1
GN 715-3-20-SA	3	20	1.5	3.5	6	6	7	7	4	7	4	0.9	1	0.75	GN 715.1-3	1
GN 715-3-40-SA	3	40	1.5	3.5	6	6	7	7	4	7	4	0.9	1	0.75	GN 715.1-3	1
GN 715-5-20-SA	5	20	2.5	5.7	10	10	12	11	6.7	11.5	6	1.6	1.7	1.3	GN 715.1-5.6	3
GN 715-5-50-SA	5	50	2.5	5.7	10	10	12	11	6.7	11.5	6	1.6	1.7	1.3	GN 715.1-5.6	3
GN 715-5-100-SA	5	100	2.5	5.7	10	10	12	11	6.7	11.5	6	1.6	1.7	1.3	GN 715.1-5.6	3
GN 715-6-40-SA	6	40	3	7.7	10	10	12	11	10.7	11.5	10	1.8	1.9	1.4	GN 715.1-5.6	3
GN 715-6-75-SA	6	75	3	7.7	10	10	12	11	10.7	11.5	10	1.8	1.9	1.4	GN 715.1-5.6	4
GN 715-6-150-SA	6	150	3	7.7	10	10	12	11	10.7	11.5	10	1.8	1.9	1.4	GN 715.1-5.6	4
GN 715-8-50-SA	8	50	4	8.9	12	12	14	13	13.9	14	13	2.6	2.7	2.1	GN 715.1-8	7
GN 715-8-100-SA	8	100	4	8.9	12	12	14	13	13.9	14	13	2.6	2.7	2.1	GN 715.1-8	7
GN 715-8-200-SA	8	200	4	8.9	12	12	14	13	13.9	14	13	2.6	2.7	2.1	GN 715.1-8	7
GN 715-10-100-SA	10	100	5	10.7	16	16	18	17	16.7	18	16	3.2	3.4	2.7	GN 715.1-10	15
GN 715-10-200-SA	10	200	5	10.7	16	16	18	17	16.7	18	16	3.2	3.4	2.7	GN 715.1-10	15
GN 715-10-300-SA	10	300	5	10.7	16	16	18	17	16.7	18	16	3.2	3.4	2.7	GN 715.1-10	16
GN 715-3-10-SB	3	10	1.5	3.5	6	6	7	7	4	7	4	0.9	1	0.75	GN 715.1-3	1
GN 715-3-20-SB	3	20	1.5	3.5	6	6	7	7	4	7	4	0.9	1	0.75	GN 715.1-3	1
GN 715-3-40-SB	3	40	1.5	3.5	6	6	7	7	4	7	4	0.9	1	0.75	GN 715.1-3	1
GN 715-5-20-SB	5	20	2.5	5.7	10	10	12	11	6.7	11.5	6	1.6	1.7	1.3	GN 715.1-5.6	3
GN 715-5-50-SB	5	50	2.5	5.7	10	10	12	11	6.7	11.5	6	1.6	1.7	1.3	GN 715.1-5.6	3
GN 715-5-100-SB	5	100	2.5	5.7	10	10	12	11	6.7	11.5	6	1.6	1.7	1.3	GN 715.1-5.6	3
GN 715-6-40-SB	6	40	3	7.7	10	10	12	11	10.7	11.5	10	1.8	1.9	1.4	GN 715.1-5.6	3
GN 715-6-75-SB	6	75	3	7.7	10	10	12	11	10.7	11.5	10	1.8	1.9	1.4	GN 715.1-5.6	4
GN 715-6-150-SB	6	150	3	7.7	10	10	12	11	10.7	11.5	10	1.8	1.9	1.4	GN 715.1-5.6	4
GN 715-8-50-SB	8	50	4	8.9	12	12	14	13	13.9	14	13	2.6	2.7	2.1	GN 715.1-8	7
GN 715-8-100-SB	8	100	4	8.9	12	12	14	13	13.9	14	13	2.6	2.7	2.1	GN 715.1-8	7
GN 715-8-200-SB	8	200	4	8.9	12	12	14	13	13.9	14	13	2.6	2.7	2.1	GN 715.1-8	7
GN 715-10-100-SB	10	100	5	10.7	16	16	18	17	16.7	18	16	3.2	3.4	2.7	GN 715.1-10	15
GN 715-10-200-SB	10	200	5	10.7	16	16	18	17	16.7	18	16	3.2	3.4	2.7	GN 715.1-10	14
GN 715-10-300-SB	10	300	5	10.7	16	16	18	17	16.7	18	16	3.2	3.4	2.7	GN 715.1-10	16

Vzory ELESA a GANTER jsou chráněny registrovanou ochrannou známkou.
Při reprodukci výkresů uvádějte zdroj.